REPÈRE #

MODELE #

NOM #

SIS #

AIA #

Eplucheuses
T5E - 5 kg - Plateau abrasif - Panier filtre et chambre amovibles

603498 (DT5EFB) T5E - 5 KG - 220-240V/1/50

Caractéristiques principales

- Capacité 5 kg par opération, adaptée pour 30-100 couverts par service
- Chambre de nettoyage amovible, en inox, contenant le plateau de nettoyage qui sert en même temps de récipient pour transporter les légumes.
- Filtre intégré, amovible pour le nettoyage.
- Fourni en standard avec un plateau abrasif.
- Couvercle transparent.
- Poignée douchette amovible, clipsée sur le couvercle et destinée au nettoyage de la machine.
- Boutons : Rouge : OFF _ Vert : ON
- Temps d'épluchage préréglé à 3 minutes. Un relais temporisé réglable permet de modifier ce paramètre.
- S'adapte facilement sur sa table support (en option), l'arbre d'entraînement étant ajusté au centre du plateau.
- Les parties démontables sont lavables au lave-vaisselle professionnel.
- Peut être installé sur un plan de travail ou sur une plonge.

Construction

- 1 vitesse : 305 tr/min.
- Boutons de commande étanches IP55.
- [NOT TRANSLATED]

Accessoires inclus

- 1 X Panier filtre T5E PNC 653314
- 1 X Plateau abrasif PNC 653316

Accessoires en option

- Panier filtre T5E PNC 653314 ❑
- Panier d'essorage PNC 653315 ❑
- Plateau abrasif PNC 653316 ❑
- Table support inox (lxpxh : 420x420x505) PNC 653496 ❑

APPROBATION:

Eplucheuses
T5E - 5 kg - Plateau abrasif - Panier filtre et chambre amovibles

Avant

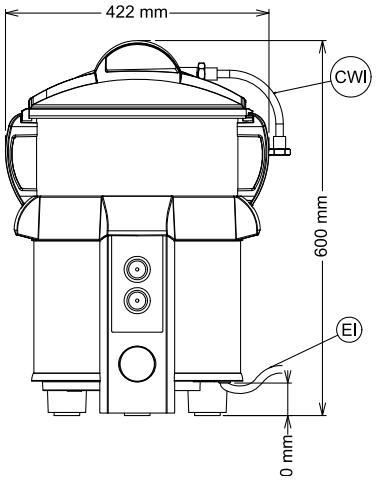

Côté

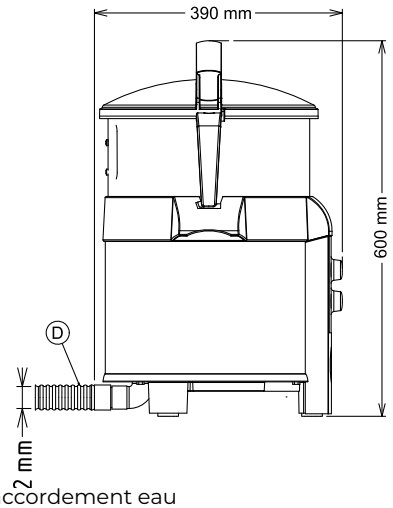

CWI1 = Raccordement eau froide
D = Vidange
EI = Connexion électrique

Dessus

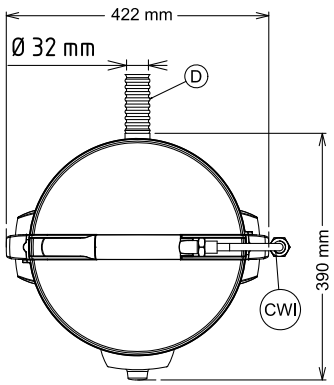

Électrique

Voltage :	
603498 (DT5EFB)	220-240 V/1N ph/50/60 Hz
Total Watts :	0.37 kW

Capacité

Rendement :	80 kg/heure
Capacité (jusqu'à) :	5 kg

Informations générales

Largeur extérieure	424 mm
Profondeur extérieure	390 mm
Hauteur extérieure	590 mm
Poids net (kg) :	18.2
Epluchage pomme de terre :	80 kg/h

La societe se reserve le droit de modifier les specifications techniques sans préavis.